

Gently

RU

Меры безопасности 13

Комплектация 14

Сборка и эксплуатация 14

Уход и хранение 16

Информация об изделии 17

KZ

Қауіпсіздік шаралары 19

Жиынтықтама 20

Құрастыру және пайдалану 20

Күту және сақтау 22

Белгілеу 23

1

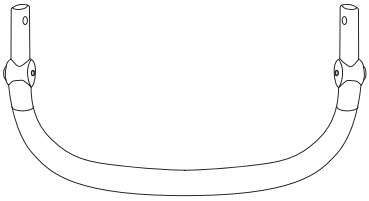

2

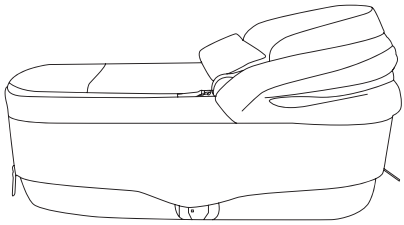

3

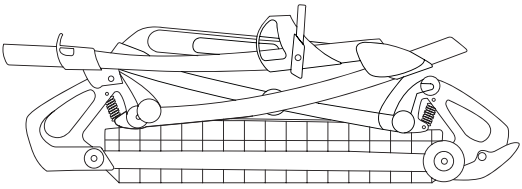

4

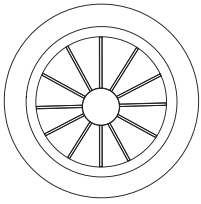

1

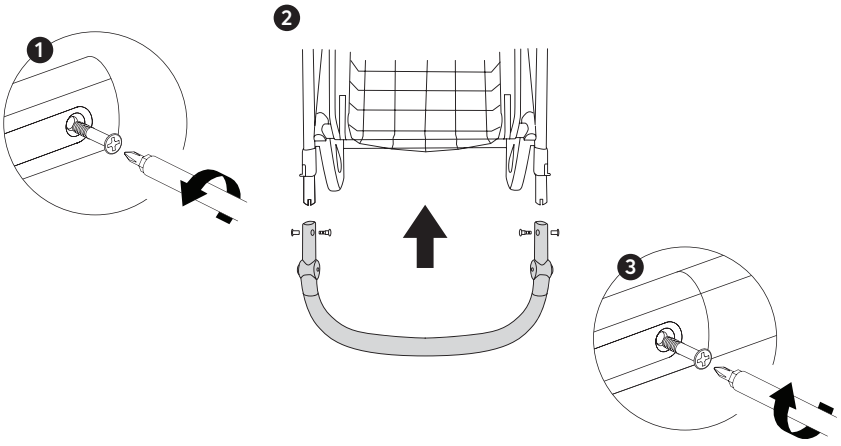

2

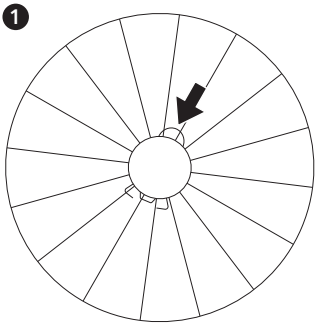

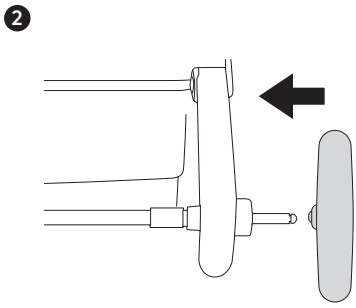

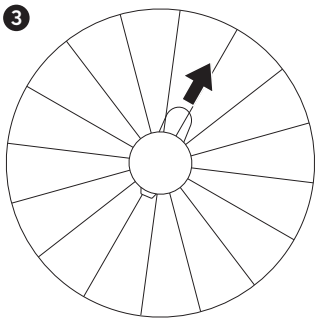

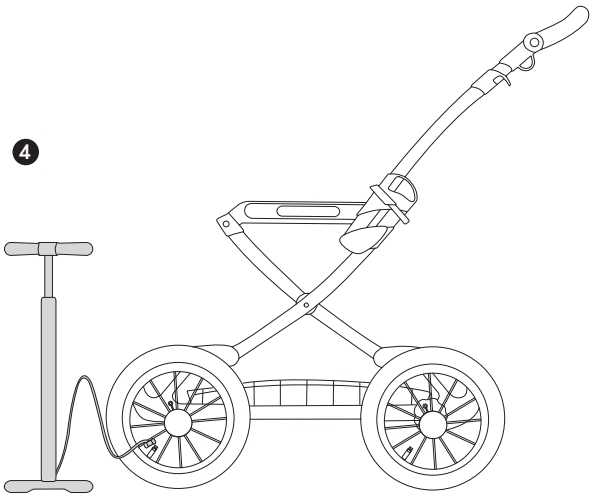

3

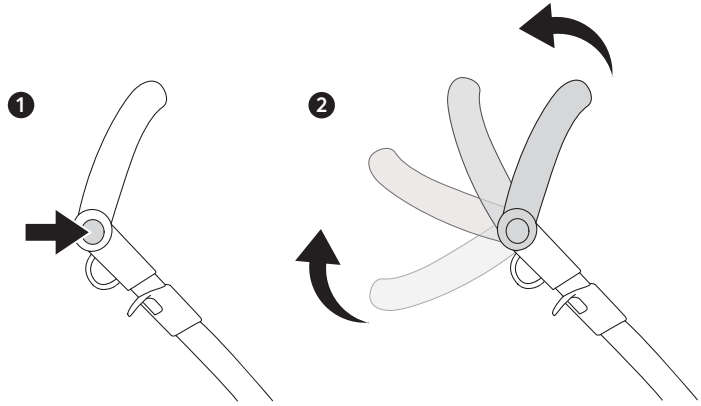

4

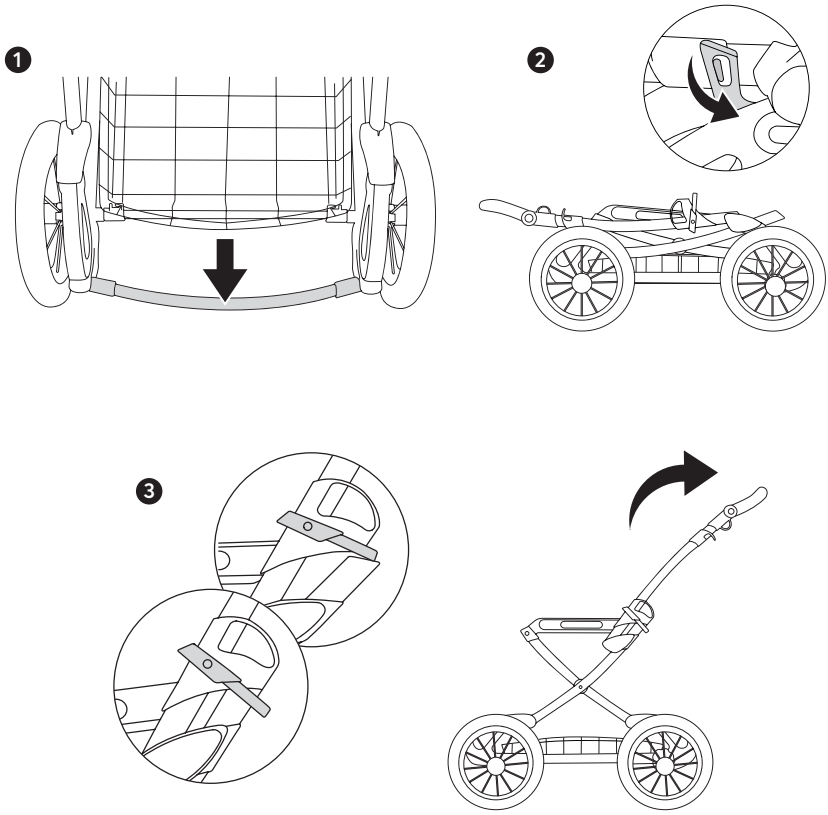

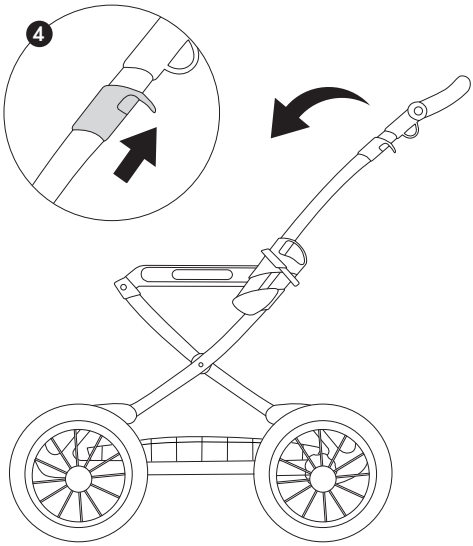
4

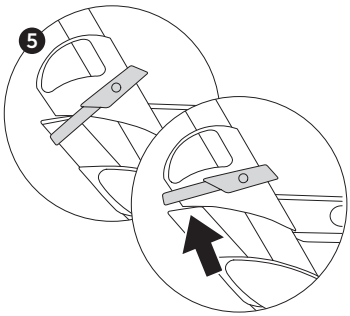
5

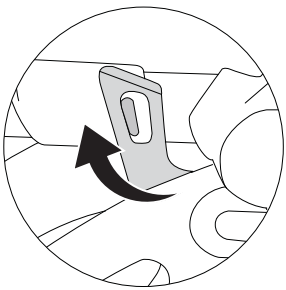

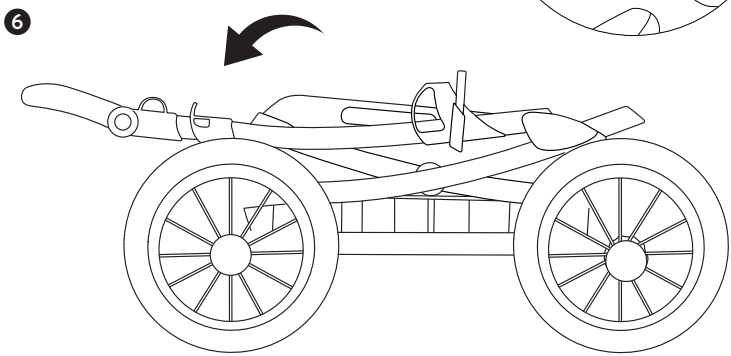
6

5









6

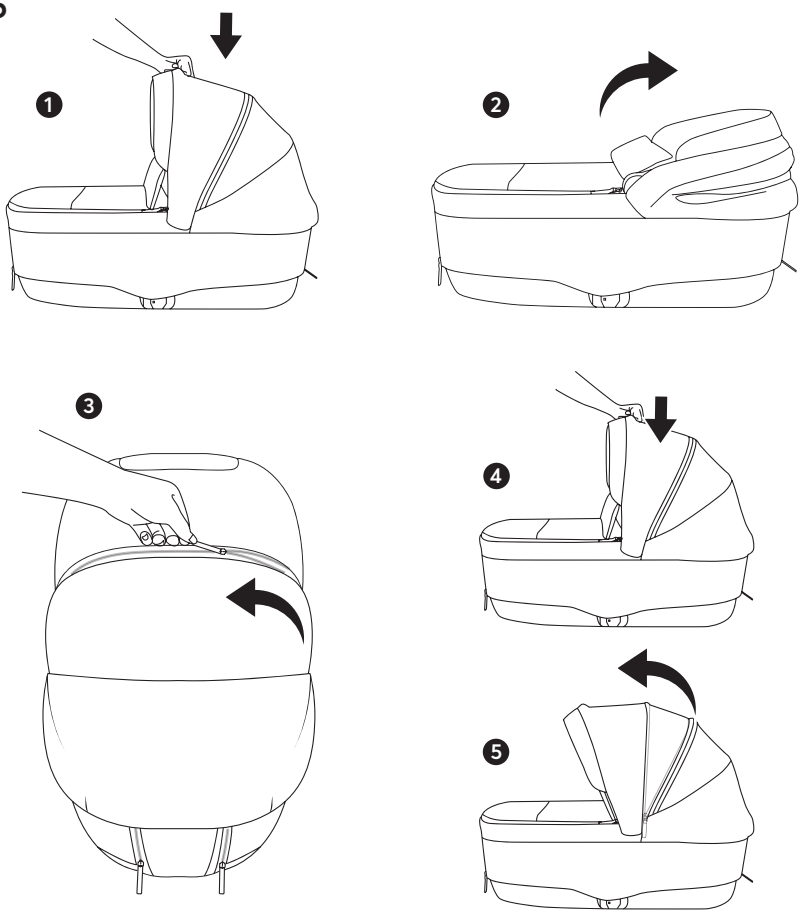

7

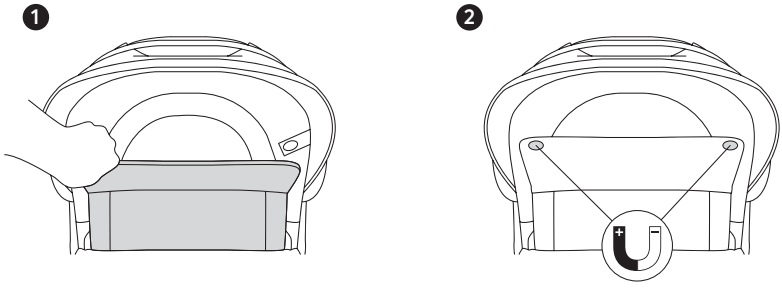

8

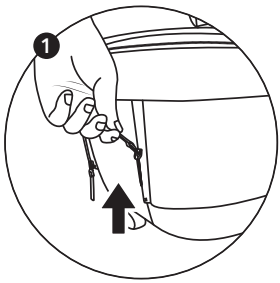

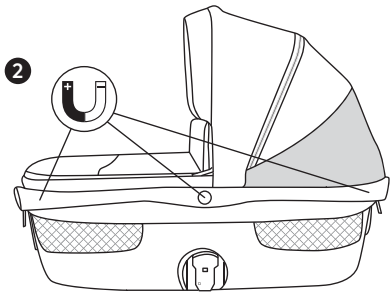

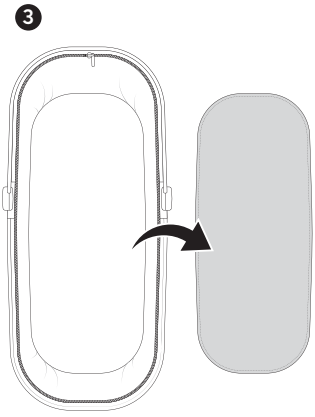

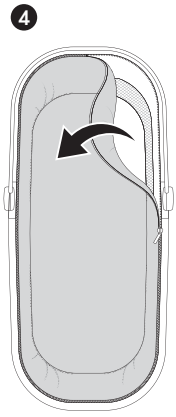

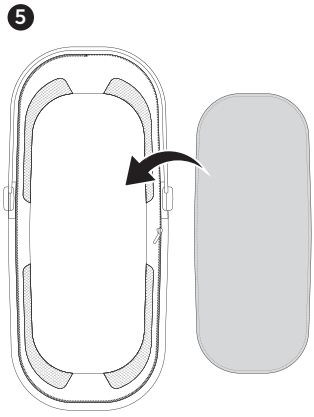

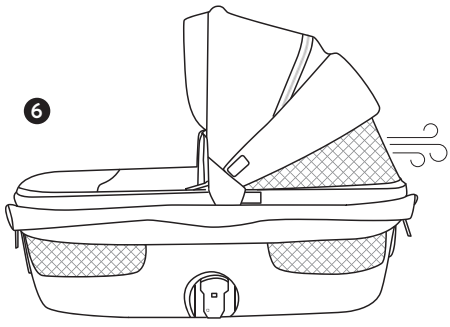

9

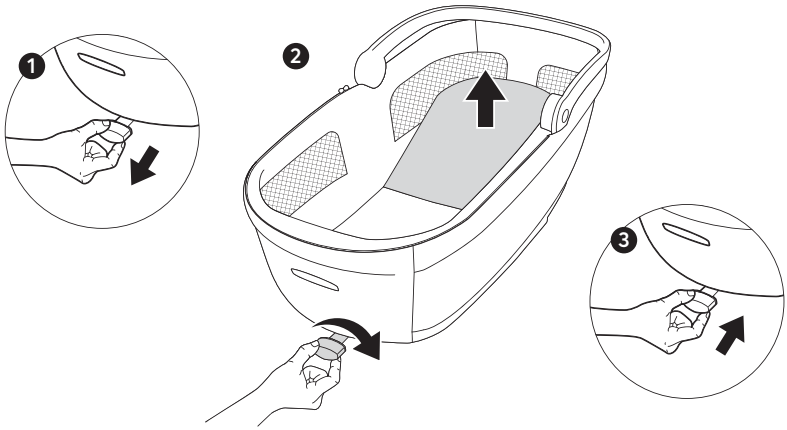

10

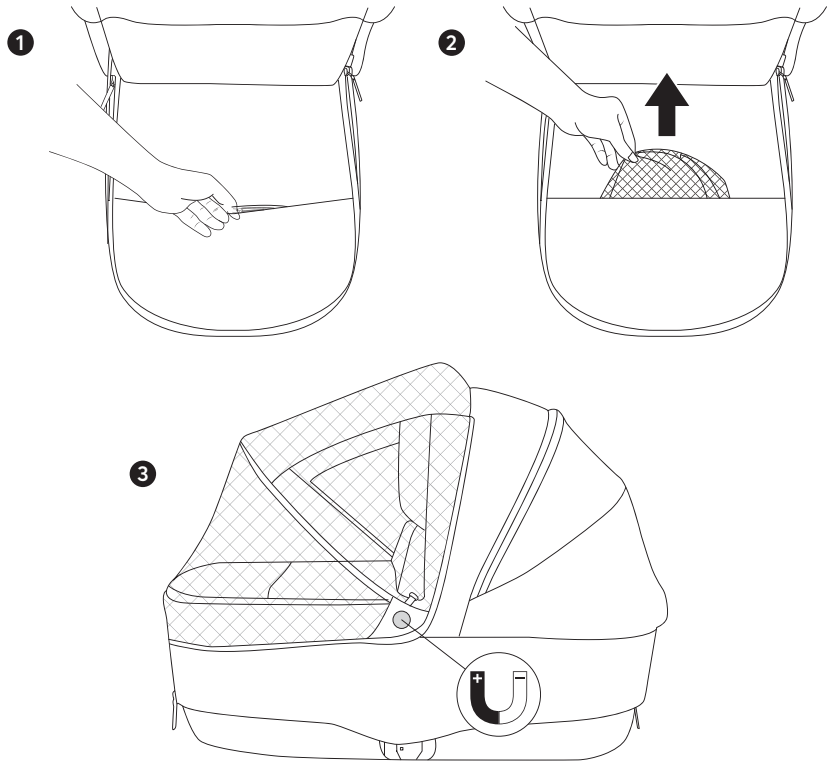

RU

Инструкция по сборке и эксплуатации

Поздравляем с покупкой!

Перед началом использования внимательно ознакомьтесь с данной инструкцией. Важно! Сохраняйте инструкцию для дальнейшего использования и храните ее вместе с устройством.

В связи с разнообразием вариантов производства данного типа устройств, в инструкции могут использоваться универсальные иллюстрации, поэтому дизайн, цвета, комплектация и материалы приобретенного вами товара могут отличаться от тех, что показаны в инструкции. Мы оставляем за собой право на внесение изменений в конструкцию изделия без предварительного уведомления, что обусловлено постоянным совершенствованием продукции.

Меры безопасности

Внимание! ⚠

Перед использованием удалите все упаковочные элементы.

Предупреждение! ⚠

- Коляска предназначена для одного ребенка. Люлька для новорожденных детей (0–7 месяцев) весом до 9 кг.
- Не оставляйте ребёнка в коляске без присмотра.
- Во избежание несчастного случая удалите все упаковочные элементы.
- Перед каждым использованием проверяйте, чтобы коляска была полностью разложена и зафиксирована. Использование коляски запрещено при наличии повреждённых или недостающих деталей.
- Дополнительная нагрузка, прилагаемая на раму коляски, приведёт к потере устойчивости. Максимальная нагрузка корзины для вещей – 8 кг.
- Задние колёса должны быть заблокированы во время каждой остановки.
- Во избежание несчастного случая следите за тем, чтобы мелкие части коляски не были случайно проглочены ребёнком.
- Используйте только оригинальные запчасти и аксессуары.
- Избегайте ситуаций, когда вы можете потерять контроль над коляской (скользкие поверхности, крутые склоны, сильный ветер).
- Коляска предназначена для использования в спокойном режиме прогулки. При использовании коляски крайне не рекомендуется заниматься пробежкой или кататься на роликах.
- Во избежание травмоопасных ситуаций во время поездки на эскалаторе и прохода через ступени или лестничный пролёт ребёнок не должен находиться в коляске.
- При складывании или раскладывании коляски следите за тем, чтобы руки ребёнка не попали в область складывания рамы.

RU

Комплектация

1. Родительская ручка
2. Люлька
3. Рама
4. Колеса

Сборка детской коляски

1. Сборка коляски

С помощью отвёртки открутите два винта с обеих сторон ручки. Вставьте ручку в две трубки рамы так, чтобы отверстия на раме и ручке совпадали. Установите на место винты и затяните их без чрезмерного усилия с обеих сторон ручки.

2. Установка и снятие колес

На колесах есть зажимные скобы. Задвиньте зажимные скобы, установите колеса до упора, затем зафиксируйте ось каждого колеса, оттянув зажимные скобы.

Внимание! Коляска оснащена надувными колёсами. Минимальное давление: (≈1.38 бар). Рекомендуемое давление при нормальном использовании: (≈1,93 бар). Пожалуйста, держите давление в шине в пределах этого диапазона и не превышайте максимальное значение, указанное на шине, для безопасной и комфортной эксплуатации.

3. Регулировка угла наклона рукоятки

Используя кнопки с обеих сторон рукояти, можно регулировать ее наклон. Зажмите кнопки и производите регулировку.

4. Сборка и разборка рамы

Во время раскладывания или складывания рамы всегда задействуйте тормоз.

Примечание! Чтобы зафиксировать коляску, опустите тормозную планку. Для освобождения колес поднимите планку вверх.

В передней части коляски есть фиксаторы. Зажмите их во внутрь и потяните ручку на себя до щелчка.

Складывание осуществляется с помощью курков, расположенных рядом с родительской ручкой. После складывания проверьте фиксацию выступающих элементов в замках для надёжной транспортировки.

Внимание! При раскладывании у основания ручки есть предохранитель. Убедитесь, что рама встала не на предохранитель, а в фиксирующие пазы.

5. Установка и снятие блок-люльки

По бокам рамы есть пазы для люльки. Вставьте блок в крепежное соединение на раме. Чтобы снять люльку, зажмите кнопку на задней части люльки.

Внимание! Блок-люльки должен быть надежно установлен на раму коляски. Не допускайте движение коляски, если блок установлен не до конца.

6. Использование капюшона люльки

На верхней части капюшона есть ручка. Чтобы сложить капюшон люльки, надавите на ручку сверху. Чтобы раскрыть капюшон, потяните его наверх до щелчка.

Примечание! Для увеличения размера капюшона расстегните молнию, расположенную в центральной части, и нажмите на регулировочную ручку.

7. Режим полной защиты от солнца

Для максимальной защиты от солнечных лучей полностью раскройте капюшон, разверните дополнительный тканевый элемент и зафиксируйте его магнитами, расположенными на дуге капюшона.

8. Режим проветривания

Расстегните молнии на передней и задней частях люльки а также молнию, фиксирующую внутреннюю обивку. Поднимите нижнюю часть капюшона вверх и отогните тканевые элементы с внешней стороны люльки, чтобы открыть вентиляционные отверстия.

9. Регулировка подголовника.

Внизу задней части люльки есть рычаг регулировки. Потяните рычаг на себя, чтобы разблокировать. Крутите вправо, чтобы поднять подголовник, и влево, чтобы опустить.

Внимание! После регулировки обязательно задвиньте рычаг до упора, чтобы зафиксировать положение подголовника.

10. Установка москитной сетки

Чтобы установить москитную сетку, закрепите москитную сетку по бокам люльки с помощью магнитов.

RU

Уход и хранение

Шасси:

- Периодически очищайте пластмассовые детали влажной тряпкой, без использования растворителей и сходных веществ.
- Держите металлические части изделия сухими, чтобы предотвратить образование ржавчины.
- Поддерживайте чистоту всех движущихся деталей (регулировочные и соединительные детали, колеса и т. д.), удаляя пыль и песок. При необходимости смажьте их маслом.

Тканые материалы:

- Протирайте влажной губкой с мыльным раствором, не пользуйтесь моющими средствами.
- Не выкручивайте, не отбеливайте, не сушите в стиральной машине, не гладьте.
- Не подвергайте коляску воздействию интенсивного солнечного излучения.
- После попадания под дождь или снег во избежание коррозии коляску необходимо просушить, а ступицы обработать смазкой.
- Хранить в сухом и прохладном помещении. При хранении на улице необходимо поставить коляску под навес и обеспечить циркуляцию воздуха.

RU

Коляска-люлька Happy Baby®

Артикул: GENTLY
Модель: GENTLY «ДЖЕНТЛИ»

Материалы: полиэстер, алюминий, железо, полиуретан, полипропилен, полиамид.

Срок службы: 2 года со дня реализации.

Гарантийный срок: 12 месяцев со дня реализации.

Возраст: 0–7 месяцев.

Максимальная нагрузка: 9 кг.

Максимальная нагрузка на корзину для хранения – 8 кг.

Изготовитель: Zhong Shan Babyluxe Baby Products Co., Ltd.
Адрес: Floor 2, No.9, Caoyilechang Road, Guzhen, Zhongshan, Guangdong, China. Изготовлено в Китае.

Импортер/продавец (уполномоченное изготовителем лицо):
ООО «Опт-Юнион». Адрес: Россия, 141727, Московская обл., г. Долгопрудный, Павельцево мкр., Новое ш., д. 56.
Телефон: +7 (495) 580-75-46. Эл.почта: info@hb-happybaby.com

Товарный знак Happy Baby® принадлежит ООО «Опт-Юнион».
Все права защищены.

Товар соответствует требованиям ТР ТС 007/2011.

KZ

Құрастыру және пайдалану нұсқаулығы

Сатып алуыңызбен құттықтаймыз!

Пайдаланар алдында осы нұсқаулықты мұқият оқып шығыңыз. Маңызды! Нұсқаулықты болашақта пайдалану үшін сақтап қойыңыз және оны құрылғымен бірге сақтаңыз.

Осы түрдегі құрылғының әртүрлі өндіріс нұсқаларына байланысты, нұсқаулықта жалпылама суреттер қолданылуы мүмкін, сондықтан сіз сатып алған бұйымның дизайны, түсі, жинақталуы және материалдары нұсқаулықта көрсетілгеннен өзгеше болуы мүмкін. Біз өнімді үнемі жетілдіруге байланысты алдын ала ескертусіз өнім құрылымына өзгерістер енгізу құқығын өзімізде қалдырамыз.

Қауіпсіздік шаралары

Назар аударыңыз! ⚠

Пайдаланар алдында барлық орауыш элементтерді алып тастаңыз.

Ескерту! ⚠

- Арба бір балаға арналған. Бесік-арба салмағы 9 кг-ға дейінгі жаңа туған нәрестелерге (0-7 ай) арналған.
- Баланы арбада қараусыз қалдырмаңыз.
- Жазатайым оқиғаларды болдырмау үшін барлық орауыш элементтерді алып тастаңыз.
- Әр қолданар алдында арбаның толық жайылып, бекітілгеніне көз жеткізіңіз. Зақымдалған немесе жетіспейтін бөлшектері бар арбаны пайдалануға тыйым салынады.
- Арбаның жақтауына түсетін қосымша жүктеме оның тұрақтылығын жоғалтуға әкеледі. Заттарға арналған себеттің ең жоғары жүктемесі- 8 кг.
- Артқы дөңгелектер әр тоқтаған кезде бұғатталуы керек.
- Жазатайым оқиғаның алдын алу үшін арбаның ұсақ бөлшектерін бала кездейсоқ жұтып қоймауын қадағалаңыз.
- Тек түпнұсқа қосалқы бөлшектер мен керек-жарақтарды пайдаланыңыз.
- Арбаны бақылауды жоғалтуыңыз мүмкін жағдайлардан сақ болыңыз (тайғақ беттер, тік еңістер, қатты жел).
- Арба тыныш серуендеу режимінде пайдалануға арналған. Арбаны пайдалану кезінде жүгірумен айналысу немесе роликпен сырғанау мүлдем ұсынылмайды.
- Эскалатормен жүру және баспалдақтардан немесе баспалдақтар аралығынан өту кезінде жарақат алу қаупін болдырмау үшін бала арбада болмауы тиіс.
- Арбаны жинау немесе жаю кезінде баланың қолы жақтаудың бүктелетін жеріне түспеуін қадағалаңыз.

KZ

Жиынтықтама

1. Ата-аналық қалам
2. Бесік
3. Жақтау
4. Дөңгелектер

Арбаны құрастыру

1. Арбаны құрастыру

Бұрауыштың көмегімен тұтқаның екі жағындағы екі бұранданы бұрап алыңыз. Тұтқаны жақтаудың екі түтігіне жақтау мен тұтқадағы тесіктер бір-біріне сәйкес келетіндей етіп салыңыз. Бұрандаларды орнына орнатып, тұтқаның екі жағынан да шамадан тыс күш қолданбай бұрап бекітіңіз.

2. Дөңгелектерді орнату және шешу

Дөңгелектерде бекіткіш қапсырмалар бар. Бекіткіш қапсырмаларды ішке қарай жылжытып, дөңгелектерді тірелгенше орнатыңыз. Содан кейін бекіткіш қапсырмаларды кері тартып, әр дөңгелектің осін бекітіңіз.

Ескертпе! Арба үрлемелі дөңгелектермен жабдықталған. Минималды қысым: (≈1.38 бар). Қалыпты пайдалану кезінде ұсынылатын қысым: (≈1,93 бар). Шинаның қысымын осы диапазонда ұстаңыз және қауіпсіз және ыңғайлы жұмыс істеу үшін шинада көрсетілген максималды мәннен аспаңыз.

3. Тұтқаның көлбеу бұрышын реттеу

Тұтқаның екі жағындағы батырмалардың көмегімен оның көлбеу бұрышын реттеуге болады. Батырмаларды басып тұрып, тұтқаны қажетті қалыпқа келтіріңіз.

4. Раманы құрастыру және бөлшектеу

Раманы ашу немесе жинау кезінде әрдайым тежегішті пайдаланыңыз.

Ескертпе! Арбаны бекіту үшін тежегіш таяқшасын төмен түсіріңіз. Дөңгелектерді босату үшін таяқшаны жоғары көтеріңіз.

Арбаның алдыңғы бөлігінде бекіткіштер орналасқан. Оларды ішке қарай басып, сырт еткен дыбыс естілгенше тұтқаны өзіңізге қарай тартыңыз.

Бүктеу ата-аналық тұтқаның жанында орналасқан куроктардың көмегімен жүзеге асырылады.Бүктеуден кейін сенімді тасымалдау үшін шығыңқы элементтердің құлыптарда бекітілгенін тексеріңіз.

Назар аударыңыз! Арбаны ашқан кезде тұтқаның түбінде сақтандырғыш бар. Жақтаудың сақтандырғышқа емес, бекіту ойықтарына дұрыс орналасқанына көз жеткізіңіз.

5. Бесік-блокты орнату және шешу

Жақтаудың екі жағында бесікке арналған ойықтар бар. Бесікті жақтаудағы бекіту тетіктеріне орнатыңыз. Бесікті шешу үшін оның артқы жағындағы батырманы басыңыз.

Назар аударыңыз! Бесік-блок арбаның жақтауына мықтап орнатылуы керек. Блок толық бекітілмеген жағдайда арбаны қозғалтпаңыз.

6. Бесік қалқанының қолданылуы

Қалқанның жоғарғы бөлігінде тұтқа бар. Бесік қалқанын жинау үшін тұтқаны жоғарыдан басыңыз. Қалқанды ашу үшін сырт еткен дыбыс естілгенше оны жоғары қарай тартыңыз.

Ескертпе! Қалпақшаның өлшемін ұлғайту үшін орталық бөлігінде орналасқан найзағайды ашып, реттеу тұтқасын басыңыз.

7. Күннен толық қорғау режимі

Күн сәулелерінен барынша қорғану үшін қалпақшаны толығымен ашыңыз, қосымша мата элементін жазыңыз және оны қалпақша доғасында орналасқан магниттермен бекітіңіз.

8. Желдету режимі

Бесіктің алдыңғы және артқы бөліктеріндегі сыдырмаларды, сондай-ақ ішкі қаптаманы бекітіп тұрған сыдырманы ашыңыз. Желдету саңылауларын ашу үшін қалқанның төменгі бөлігін жоғары көтеріп, бесіктің сыртқы жағындағы мата бөліктерін қайырыңыз.

9. Бас тірегін реттеу

Бесіктің артқы бөлігінің төменгі жағында реттеу тетігі орналасқан.
Құлыптан босату үшін тетікті өзіңізге қарай тартыңыз.
Бас тірегін көтеру үшін тетікті оңға, ал түсіру үшін солға бұраңыз.

Назар аударыңыз! Реттеп болғаннан кейін бас тірегінің қалпын бекіту үшін тетікті міндетті түрде тірелгенше ішке қарай жылжытыңыз.

10. Маса торын орнату

Москит торын орнату үшін оны бесіктің бүйірлеріне магниттердің көмегімен бекітіңіз.

KZ

Күтім және сақтау

Шасси:

- Пластмасса бөлшектерді еріткіштер мен ұқсас заттарды қолданбай, ылғал шүберекпен мезгіл-мезгіл тазалап тұрыңыз.
- Тот баспауы үшін бұйымның металл бөліктерін құрғақ күйінде ұстаңыз.
- Барлық қозғалмалы бөлшектерді (реттеу және жалғау бөлшектері, дөңгелектер және т.б.) шаң мен құмнан тазартып, таза ұстаңыз. Қажет болса, оларды маймен майлаңыз.

Тоқыма материалдар:

- Сабынды ерітіндімен ылғалды ысқышты қолданып сүртіңіз, жуғыш заттарды пайдаланбаңыз.
- Бұрамаңыз, ағартпаңыз, кір жуғыш машинада кептірмеңіз және үтіктемеңіз.
- Арбаны күшті күн сәулесінің әсеріне ұшыратпаңыз.
- Жаңбыр немесе қар астында қалғаннан кейін, тот басуды болдырмау үшін арбаны кептіру қажет, ал доңғалақ күпшектерін майлау керек.
- Құрғақ әрі салқын бөлмеде сақтаңыз. Сыртта сақтау кезінде арбаны шатырдың астына қойып, ауа айналымын қамтамасыз етіңіз.

KZ

Нәресте арбасы Happy Baby®

Артикул: GENTLY
Үлгісі: GENTLY «ДЖЕНТЛИ»

Материалдар: полиэстер, алюминий, темір, полиуретан, полипропилен, полиамид.

Қызмет мерзімі: сатылған күннен бастап 2 жыл.

Кепілдік мерзімі: сатылған күннен бастап 12 ай.

Кепілдік сақтау мерзімі: өндірілген күннен бастап кемінде 12 ай

Жасы: 0–7 ай.

Ең жоғары жүктеме: 9 кг.

Сақтау себетіне түсетін максималды жүктеме – 8 кг.

Изготовитель: Zhong Shan Babyluxe Baby Products Co., Ltd. Мекенжайы: Floor 2, No.9, Caoyilechang Road, Guzhen, Zhongshan, Guangdong, China. Қытайда жасалған.

Импорттаушы: «Опт-Юнион» ЖШҚ. Мекенжайы: Ресей, 141727, Мәскеу обл., Долгопрудный қ., Павельцево ықшам ауданы, Новое т., 56-үй

Тауар белгісі Happy Baby® «Опт-Юнион» ЖШҚ-не тиесілі. Барлық құқықтар қорғалған.

Тауар КО ТР 007/2011 талаптарына сәйкес.

happybaby.ru